75mm
P31

DESIGNED + MADE IN CANADA

ARANCIALIGHTING.COM

ARANCIA™

©2026 Arancia Lighting

We reserve the right to change our products designs and specifications • Nous nous réservons le droit de modifier le design ainsi que les spécifications de nos produits.

75mm
P31

PROJECT	DATE

NOTE	TYPE

-AB -AB FINISHES • FINIS -AB -AB

Smallest of the series, this multifunctional suspended projector is made of machined aluminium and can be ordered with different finish combinations.

La plus petite de la série, ce projecteur suspendu polyvalent est fait d'aluminium usiné. Cet appareil propose différents finis pouvant être agencés ensemble.

-R2 CANOPY (REMOTE DRIVER) •
PAVILLON -R2 (PILOTE À DISTANCE)

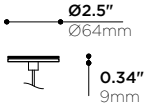

-R4 CANOPY (DRIVER IN DEPP J-BOX) •
PAVILLON -R4 (PILOTE DANS BOÎTE JONCTION PROFONDE)

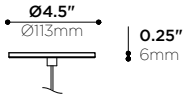

-R5 CANOPY (DRIVER IN CANOPY) •
PAVILLON -R5 (PILOTE DANS PAVILLON)

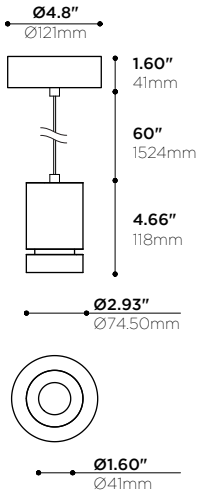

PRODUCT CODE • CODE DE PRODUIT

MODEL • MODÈLE	P31

LIGHT SOURCE • SOURCE LUMINEUSE	
-L15	LED COB 400mA 15W CONSTANT CURRENT 36 VDC, 1500lm APPROX. @ 4000K
-L7	LED COB 350mA 7W CONSTANT CURRENT 18 VDC, 900lm APPROX. @ 4000K

LED COLOR TEMPERATURE • TEMPÉRATURE DE COULEUR DU DEL	
-C	4000K 90 CRI
-N	3500K 90 CRI
-W	3000K 90 CRI
-I	2700K 90 CRI

OPTICS • OPTIQUES	
-20	20° BEAM (TIR LENS) • FAISCEAU 20° (LENTILLE RTI)
-30	30° BEAM (TIR LENS) • FAISCEAU 30° (LENTILLE RTI)
-40	40° BEAM (TIR LENS) • FAISCEAU 40° (LENTILLE RTI)

MAINS VOLTAGE • VOLTAGE CIRCUIT	
-U	120-277V
-1	120V

DIMMING SPECIFICATION • OPTION DE GRADATION	
-E	LED DIMMING (ELECTRONIC LOW-VOLTAGE/TRAILING EDGE) (120V)
-T	LED DIMMING (TRIAC) (120V)
-0	LED DIMMING (0-10V) (120V-277V)

MOUNTING OPTION • OPTION DE MONTAGE	
-R5	REGULAR Ø4.75" x 1.25" (DRIVER IN CANOPY) • RÉGULIER Ø120mm x 32mm
-R4*	Ø4.50" x 0.25" (DRIVER IN J-BOX) • RÉGULIER Ø114mm x 6mm
-R2**	Ø2.50" x 0.34" (REMOTE DRIVER) • MINI Ø64mm x 9mm* (PILOTE À DISTANCE)

*DEEP J-BOX REQUIRED FOR LC15 • BOÎTIER PROFOND REQUIS POUR LC15
**REMOTE DRIVER ONLY. • **PILOTE À DISTANCE SEULEMENT.

CABLE LENGTH • LONGUEUR DE CÂBLE	
-5	STANDARD LENGTH OF 5' • LONGUEUR STANDARD DE 5'
-XX	SPECIFY CABLE LENGTH IN BOX (IN FEET) • INDIQUER LA LONGUEUR DU CÂBLE DANS LA CASE (EN PIEDS)

LENS HOLDER FINISH* • FINI DU PORTE-LENTILLE*	
-BK	BLACK POWDER • FINI POUDRE NOIRE
-BR	BRONZE FINISH • FINI BRONZE
-CR	CHROME PLATED • PLAQUÉ CHROME
-WH	WHITE POWDER COATED • FINI POUDRE BLANCHE
-SP	CUSTOM, SPECIFY IN BOX • SUR MESURE, INDIQUER DANS LA CASE

*CANOPY FINISH TO MATCH STRUCTURE, UNLESS OTHERWISE SPECIFIED.
*FINI DU PAVILLON AGENCÉ À LA STRUCTURE, SAUF INDICATION CONTRAIRE.

OPTIC HOLDER FINISH• FINI DU PORTE-OPTIQUE	
-BK	BLACK POWDER • FINI POUDRE NOIRE
-BR	BRONZE FINISH • FINI BRONZE
-CR	CHROME PLATED • PLAQUÉ CHROME
-WH	WHITE POWDER COATED • FINI POUDRE BLANCHE
-SP	CUSTOM, SPECIFY IN BOX • SUR MESURE, INDIQUER DANS LA CASE

©2026 Arancia Lighting

V.5.6 -2026-09 We reserve the right to change our products designs and specifications • Nous nous réservons le droit de modifier le design ainsi que les spécifications de nos produits.

L99X

REMOTE LED DRIVER • PILOTE À DISTANCE

ARANCIA™

25W

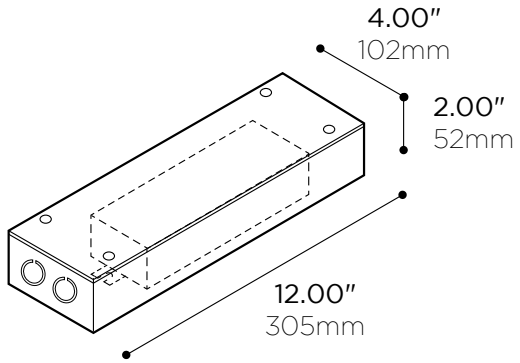

DRIVER SIZE MAY VARY DEPENDING ON REQUIRED POWER •
LA TAILLE DU PILOTE PEUT VARIER SELON LA PUISSANCE REQUISE

PRODUCT CODE • CODE DE PRODUIT

MODEL • MODÈLE		L99X
NUMBER OF CIRCUITS • NOMBRE DE CIRCUITS		1
-1	1 DRIVER	
POWER • PUISSANCE		25
-25	25W • 100-1000MA • 10-54V DC	
CURRENT OUTPUT • INTENSITÉ DU COURANT		
-XXXX*	VARIABLE PER LENGTH. FILL CORRESPONDING VALUE OF CURRENT (mA) USING TABLE 1 ON NEXT PAGE • VARIABLE SELON LA LONGUEUR. REMPLIR LA VALEUR DU COURANT (mA) CORRESPONDANTE EN SE RÉFÉRANT AU TABLEAU 1 À LA PAGE SUIVANTE	
MAIN VOLTAGE • VOLTAGE CIRCUIT		
-1	120V	
-U	120-277V (0-10V ONLY)	
DIMMING SPECIFICATION • OPTION DE GRADATION		
-0	0-10V	

15W

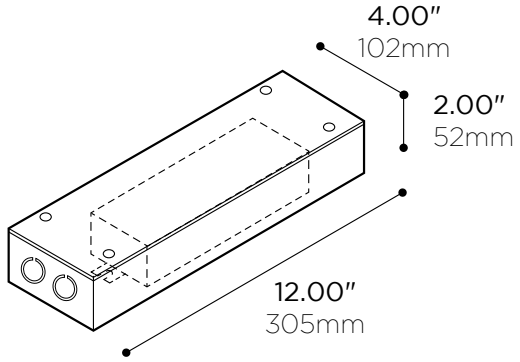

DRIVER SIZE MAY VARY DEPENDING ON REQUIRED POWER •
LA TAILLE DU PILOTE PEUT VARIER SELON LA PUISSANCE REQUISE

PRODUCT CODE • CODE DE PRODUIT

MODEL • MODÈLE		L99X
NUMBER OF CIRCUITS • NOMBRE DE CIRCUITS		1
-1	1 DRIVER	
POWER • PUISSANCE		15
-15	15W • 350-700mA MAX 24-42VDC	
CURRENT OUTPUT • INTENSITÉ DU COURANT		
-XXXX*	VARIABLE PER LENGTH. FILL CORRESPONDING VALUE OF CURRENT (mA) USING TABLE 1 ON NEXT PAGE • VARIABLE SELON LA LONGUEUR. REMPLIR LA VALEUR DU COURANT (mA) CORRESPONDANTE EN SE RÉFÉRANT AU TABLEAU 1 À LA PAGE SUIVANTE	
MAIN VOLTAGE • VOLTAGE CIRCUIT		
-1	120V	
-U	120-277V (0-10V ONLY)	
DIMMING SPECIFICATION • OPTION DE GRADATION		
-0	0-10V	
-E	ELECTRONIC LOW-VOLTAGE/TRAILING EDGE	
-T	TRIAC	

1 DRIVER • 1 PILOTE

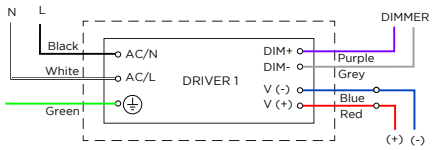

MAXIMUM REMOTE DRIVER DISTANCE
DISTANCE MAXIMALE DU PILOTE À DISTANCE

WIRE GAUGE CALIBRE DU FIL	MAXIMUM LEAD LENGTH LONGUEUR MAXIMALE DU CÂBLE
18 GA	44 FT
16 GA	90 FT
14 GA	120 FT
12 GA	175 FT

CERTIFICATION • CERTIFICATION

As per the following standards: UL 1598
Selon les normes suivantes: CSA C22.2 No. 250.0-08 (R2013)

WARRANTY • GARANTIE

5 years
5 ans

Intertek

©2025 Arancia Lighting

ARANCIALIGHTING.COM • DESIGNED + MADE IN CANADA

V 2.3 - 2025-04

We reserve the right to change our products designs and specifications • Nous nous réservons le droit de modifier le design ainsi que les spécifications de nos produits.

75mm

P31 FEATURES • P31 CARACTÉRISTIQUES

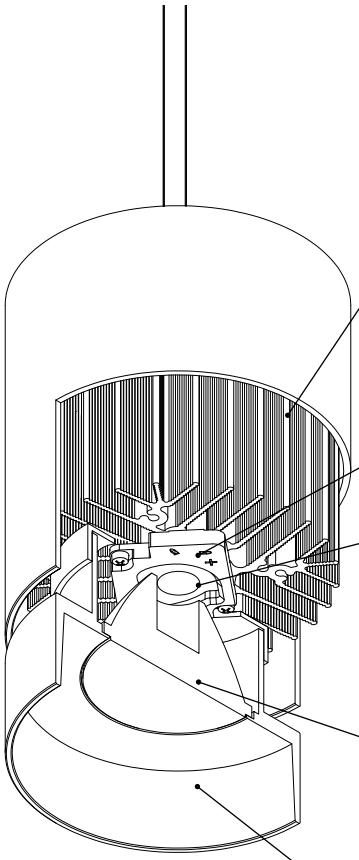

HEAT MANAGEMENT • GESTION THERMIQUE

Extruded and machined 6063-T5 aluminum heatsink
Radiateur extrudé et usiné en aluminium 6063-T5

Higher level of thermal conductivity than die cast heatsinks
Conductivité thermique plus élevée que pour des radiateurs moulés

Calculated and tested fin spacing for ideal heat extraction
Espacement des ailettes calculé et testé pour extraction de chaleur idéale

Micro-ribbed surface to increase radiation
Surface micro-nervurée pour augmenter la radiation

Superior black anodized finish for better looks and emissivity
Fini anodisé noir de qualité supérieure pour meilleure allure et émissivité

High performance thermal compound ensuring long term heat transfer
Pâte thermique haute performance pour un transfert de chaleur à long terme

Chimney construction to enhance passive cooling effect
Construction en cheminée pour un meilleur refroidissement passif

CONNECTORS • CONNECTIQUE

High-temperature solder less LED holder
Connecteur haute-température DEL sans soudure

Sturdy screw-down connections
Raccordements robustes par vissage

LIGHT EMITTERS • SOURCES LUMINEUSES

High intensity LED arrays (Chip-On-Board)
Matrices à DEL haute intensité (Chip-On-Board)

ANSI binned LEDs (COB technology) for color consistency
DEL (technologie COB) catégorisés selon norme ANSI pour consistance couleur

White light tones (CCT): 3000K, 3500K, 4000K
Tons de lumière blanche (CCT): 3000K, 3500K, 4000K

Wide color rendering indexes range (CRI): 80, 95
Vaste plage d'indices de rendu couleur (CRI): 80, 95

"Crisp White" option: 95 CRI, 50+ R9, MacAdam 2-step ellipse
Option "Blanc Vif": CRI de 95, 50+ R9, ellipse MacAdam à 2 échelons

Lumen outputs : 500 to over 700lm
Intensités lumineuses: 500 à plus de 700lm

OPTICS • OPTIQUES

Injected optical grade PC Total Internal Reflection (TIR) lenses
Lentilles à Réflexion Totale Interne (TIR) en PC de grade optique injecté

Choice of beam angles (Narrow, Medium, Wide)
Variété de faisceaux (Étroit, Médium, Large)

Metallized micro-textured reflectors (91% reflective)
Réflecteurs micro-texturés métallisés (réflectivité de 91%)

"On Axis" assembly for perfect beam each time
Montage "Dans l'Axe" pour un faisceau parfait chaque fois

Lens holder enables field changeability of optics
Porte-lentilles permettant le changement d'optiques in situ

LUMINAIRE ASSEMBLY • CONSTRUCTION DU LUMINAIRE

Machined 6061-T6 aluminum lens holder, various finishes available
Porte-lentille usinés en aluminium 6061-T6, finis variés disponibles

AVAILABLE FINISHES • FINIS DISPONIBLES

Choice of plated, anodized, or electrostatically applied powder coatings
Variété de finis plaqués, anodisés, ou revêtements électrostatiques en poudre

Different finishes can be applied to inner baffle and decorative ring
Le déflecteur interne et l'anneau de finition peuvent être finis différemment

Custom requests are welcome, consult factory
Les demandes spéciales sont les bienvenues, contacter l'usine

DRIVER • PILOTE

LED Driver 120V, 350mA MAX 12W (remote with canopy option)
Pilote DEL 120V, 350mA MAX 12W (à distance pour option mini pavillon)

Constant current (350 mA)
Courant constant (350 mA)

DIMMING • GRADATION

0-10v Analog dimming - dim to 1% capability
Gradation analogique 0-10v- capacité de gradation à 1%

Phase dimming trailling -leading edge- dim to 30 % with regular dimmer or 1% with lutron DVCL-153P

"Phase dimming trailling"- "leading edge"- Gradation jusqu'à 30% avec gradateur régulier ou avec lutron DVCL-153P

CERTIFICATION • CERTIFICATION

As per the following standards: UL 1598

Selon les normes suivantes: CSA C22.2 No. 250.0-08 (R2013)

WARRANTY • GARANTIE

5 years
5 ans

©2026 Arancia Lighting

V.5.6 -2026-09 We reserve the right to change our products designs and specifications • Nous nous réservons le droit de modifier le design ainsi que les spécifications de nos produits.